Legenda - 1º Pavimento

Símbolo	Descrição
2, i	1 tecla simples & 1 tomada - 1,10m do piso
130x130x82	Caixa de passagem de embutir na parede
CXPAS	Caixa de passagem de embutir no piso
l	Interruptor 1 simples e 1 paralelo - 1,10m do piso
d	Interruptor paralelo 1 tecla - 1,10m do piso
d, d	Interruptor paralelo 2 teclas -- 1,10m do piso
b	Interruptor simples 1 tecla - 1,10m do piso
1, a, 45, P60	Luminária _BRANCO NEUTRO
	Quadro de distribuição - embutir a 1,50m do piso
2x, 2	Tomada hexagonal (NBR 14136) - 2P+T 10 A a 0,30m do piso
2x, 2	Tomada hexagonal (NBR 14136) - 2P+T 10 A a 1,10m do piso
ARC12000, 4, 1247	Tomada hexagonal (NBR 14136) - 2P+T 20 A a 2,20m do piso

Legenda das indicações

130x130x82	Aço pintada - média (ref Cemar) - 130x130x82 mm
CXPAS	Caixa de passagem aço pintada - 400x400x150mm
P60	SESC_LUMINÁRIAS - 60x60_45W_4000K
ARC12000	Tomada - uso específico - Condicionador de ar Split 12000BTU
ARC18000	Tomada - uso específico - Condicionador de ar Split 18000BTU
ARC30000	Tomada - uso específico - Condicionador de ar Split 30000BTU
2x	Tomada hexagonal (NBR14136) - 2P+T 10 A - baixa (2X)

Lista de Materiais - 1º Pavimento

Elétrica

Item	Quantidade
Acessórios p/ eletrodutos	
Caixa PVC	
4x2"	88 pç
Caixa PVC octogonal	
3x3"	85 pç
Luva PVC rosca	
1"	21 pç
1.1/2"	5 pç
1.1/4"	10 pç
2.1/2"	7 pç
3"	15 pç
3/4"	5 pç
4"	4 pç
Acessórios uso geral	
Arruela lisa galvan.	
1/4"	179 pç
3/8"	11 pç
5/16"	48 pç
Bucha de nylon	
S10	48 pç
S4	20 pç
S6	182 pç
S8	54 pç
Parafuso fenda galvan. cab. panela	
2,9x25mm autoatarrachante	20 pç
4,2x32mm autoatarrachante	182 pç
6,3x50mm autoatarrachante	54 pç
Parafuso galvan. cab. sext.	
3/8"x2.1/2" rosca total WW	11 pç
5/16"x2" rosca soberba	48 pç
Parafuso galvan. cabeça lentilha	
1/4"x5/8" máquina rosca total	40 pç
Porca sextavada galvan.	
1/4"	139 pç
3/8"	11 pç
Suporte para cabo de aço	
38x90mm	11 pç
Suspensão baixa p/ tirante	
38mm	48 pç
Vergalhão galvan. rosca total	
1/4"x(comp. p/ proj.)	35 pç
Cabo Bipolar (cobre)	
Isol. EPR - 0,6/1kV (ref. Inbrac Eprovinil)	
16 mm²	8.20 m
25 mm²	32.60 m
Isol.HEPR - ench.EVA - 0,6/1kV (ref. Pirelli Afumex)	
10 mm²	282.60 m
2.5 mm²	111.30 m
4 mm²	386.40 m
6 mm²	196.30 m
Cabo Unipolar (cobre)	
Isol.HEPR - ench.EVA - 0,6/1kV (ref. Pirelli Afumex)	
1.5 mm²	1927.90 m
2.5 mm²	2159.20 m
4 mm²	932.90 m
6 mm²	161.60 m
Caixa de passagem - embutir	
Aço pintada (ref Cemar)	
130x130x82 mm	2 pç
Aço pintada (ref Lukbox)	
400x400x150 mm	5 pç
Dispositivo Elétrico - embutido	
Placa 2x4"	
Interruptor paralela - 1 tecla	9 pç
Interruptor paralelo - 2 teclas	5 pç
Interruptor simples & paralelo - 2 teclas	1 pç
Interruptor simples - 1 tecla	6 pç
Placa p/ 1 função	20 pç
Placa p/ 2 funções	47 pç
S/ placa	
Interruptor 1 tecla simples e tomada hexagonal (NBR14136)	1 pç
Tomada hexagonal (NBR 14136) 2P+T 10A	66 pç
Dispositivo de Proteção	
Disjuntor Tripolar Termomagnético - norma DIN	
16 A	6 pç
20 A	11 pç
25 A	2 pç
Disjuntor Unipolar Termomagnético - norma DIN	
10 A	4 pç
13 A	3 pç
16 A	4 pç
20 A	5 pç
Eletrocalha furada tipo C pré-galv. quen	
Eletrocalha perfurada tipo C	
100x100mm chapa 18	1.10 m
300x50mm chapa 18	3.50 m
50x50mm chapa 18	19.30 m
Suporte vertical	
70x154mm	2 pç
70x81mm	9 pç
Tala plana perfurada	
50mm	4 pç
Tampa pressão	
100mm chapa 24	1.10 m
300mm chapa 24	3.50 m
50mm chapa 24	19.30 m
Eletrocalha lisa tipo C pré-galv. quente	
Eletrocalha lisa tipo C	
100x100mm chapa 18	11.70 m
50x50mm chapa 18	42.80 m
Suporte vertical	
120x146mm	6 pç
70x81mm	18 pç
Tala plana perfurada	
100mm	4 pç
50mm	2 pç
Tampa pressão	
100mm chapa 24	11.70 m
50mm chapa 24	42.80 m
Eletroduto PVC flexível	
Eletroduto leve	
1"	6.70 m
3/4"	547.80 m
Eletroduto PVC rosca	
Braçadeira galvan. tipo cunha	
1"	82 pç
1.1/2"	17 pç
1.1/4"	53 pç
2"	4 pç
2.1/2"	26 pç
3"	50 pç
3/4"	20 pç
4"	4 pç
Eletroduto, vara 3,0m	
1"	91.50 m
1.1/2"	19.10 m
1.1/4"	60.30 m
2"	5.20 m
2.1/2"	27.40 m
3"	53.40 m
3/4"	24.20 m
4"	4.60 m
Lâmpadas Led	
Refletores	
50W	85 pç
Quadro distrib. chapa pintada - embutir	
Barr. bif., no Fuse+disj. geral - UL (Ref. Cemar)	
Cap. 32 disj. unip. - In barr. 100 A	6 pç

Quadro de Cargas (AL1)

Circuito	Descrição	Esquema	Método de inst.	V (V)	Pot. total. (VA)	Pot. total. (W)	Fases	Pot. - R (W)	Pot. - S (W)	Pot. - T (W)	FCT	FCA	In' (A)	Seção (mm2)	Ic (A)	Disj (A)	dV parc (%)	dV total (%)	Status
QM1		3F+N+T	B1	380 / 220 V	150759	136363	R+S+T	49088	42339	44936	1.00	1.00	230.6	95	269.0	250.0	0.07	0.07	Ok
TOTAL					150759	136363	R+S+T	49088	42339	44936									

Quadro de Cargas (QM1)

Circuito	Descrição	Esquema	Método de inst.	V (V)	Pot. total. (VA)	Pot. total. (W)	Fases	Pot. - R (W)	Pot. - S (W)	Pot. - T (W)	FCT	FCA	In' (A)	Seção (mm2)	Ic (A)	Disj (A)	dV parc (%)	dV total (%)	Status
QD6		3F+N+T	B1	380 / 220 V	22100	19904	R+S+T	6464	6720	6720	1.00	1.00	33.4	6	48.0	40.0	1.30	1.37	Ok
QD8		3F+N	B1	380 / 220 V	0	0	R+S+T				1.00	1.00	0.0	2.5	28.0	25.0		0.07	Ok
QD3		3F+N+T	B1	380 / 220 V	4690	4312	R+S+T	1000	912	2400	1.00	0.50	12.6	2.5	28.0	13.0	0.93	1.00	Ok
QD11		3F+N+T	B1	380 / 220 V	6495	5889	R+S+T	2110	2032	1747	1.00	0.50	21.3	2.5	28.0	13.0	1.75	1.82	Ok
QD7		3F+N+T	B1	380 / 220 V	13356	12080	R+S+T	3760	4160	4160	1.00	0.50	38.6	6	48.0	20.0	2.68	2.76	Ok
QD2		3F+N+T	B1	380 / 220 V	5051	4567	R+S+T	3160	800	607	1.00	1.00	16.0	2.5	28.0	25.0	1.97	2.05	Ok
QD5		3F+N+T	B1	380 / 220 V	24408	22035	R+S+T	7120	6995	7920	1.00	0.50	73.4	16	88.0	40.0	1.91	1.98	Ok
QD3		3F+N+T	B1	380 / 220 V	1717	1595	R+S+T	1100	495		1.00	0.50	8.3	4	37.0	15.0	0.81	0.88	Ok
QD7		3F+N+T	B1	380 / 220 V	13343	12090	R+S+T	3970	3360	4760	1.00	0.50	42.6	10	66.0	25.0	1.46	1.53	Ok
QD4		3F+N+T	B1	380 / 220 V	7059	6385	R+S+T	2110	3160	1115	1.00	0.50	31.9	6	48.0	20.0	2.70	2.77	Ok
QD6PV1		3F+N+T	B1	380 / 220 V	17293	15600	R+S+T	6320	3520	5760	1.00	0.50	63.8	10	66.0	32.0	3.30	3.38	Ok
QD2		3F+N+T	B1	380 / 220 V	6781	6121	R+S+T	2494	2200	1427	1.00	0.50	25.2	4	37.0	16.0	2.88	2.95	Ok
QD5		3F+N+T	B1	380 / 220 V	28465	25785	R+S+T	9480	7985	8320	1.00	0.50	95.8	25	117.0	50.0	1.11	1.18	Ok
TOTAL					150759	136363	R+S+T	49088	42339	44936									

Quadro de Cargas (QD2)

Circuito	Descrição	Esquema	Método de inst.	V (V)	Iluminação (W) 24	Iluminação (W) 45	Tomadas (W) 100	Tomadas (W) 3160	Pot. total. (VA)	Pot. total. (W)	Fases	Pot. - R (W)	Pot. - S (W)	Pot. - T (W)	FCT	FCA	In' (A)	Seção (mm2)	Ic (A)	Disj (A)	dV parc (%)	dV total (%)	Status
1	ILUMINAÇÃO	F+N	B1	220 V	3	3			207	207	T			207	1.00	0.80	0.8	1.5	23.0	16.0	0.08	2.13	Ok
	a					3			135	135	T			135		0.80	0.8	1.5	23.0				Ok
	h				3				72	72	T			72		0.80	0.4	1.5	23.0				Ok
2	TOMADAS BAIXA	F+N+T	B1	220 V			4		444	400	T			400	1.00	0.80	1.3	2.5	31.0	20.0	0.08	2.12	Ok
3	TOMADA MÉDIA	F+N+T	B1	220 V			8		889	800	S		800		1.00	0.80	4.0	2.5	31.0	20.0	0.18	2.23	Ok
4	CONDICIONADOR AR	F+N+T	B1	220 V				1	3511	3160	R	3160			1.00	1.00	16.0	2.5	31.0	25.0	0.18	2.23	Ok
TOTAL					3	3	12	1	5051	4567	R+S+T	3160	800	607									

Quadro de Cargas (QD3)

Circuito	Descrição	Esquema	Método de inst.	V (V)	Iluminação (W) 24	Tomadas (W) 100	Pot. total. (VA)	Pot. total. (W)	Fases	Pot. - R (W)	Pot. - S (W)	Pot. - T (W)	FCT	FCA	In' (A)	Seção (mm2)	Ic (A)	Disj (A)	dV parc (%)	dV total (%)	Status
1	ILUMINAÇÃO	F+N	B1	220 V	38		912	912	S		912		1.00	0.50	7.4	1.5	23.0	10.0	1.80	2.81	Ok
	d				11		264	264	S		264			0.80	1.5	1.5	23.0				Ok
	e				12		288	288	S		288			0.80	1.6	1.5	23.0				Ok
	f				11		264	264	S		264			0.80	1.5	1.5	23.0				Ok
	g				4		96	96	S		96			0.80	0.5	1.5	23.0				Ok
2	TOMADAS MÉDIAS	F+N+T	B1	220 V		24	2667	2400	T			2400	1.00	0.80	8.8	2.5	31.0	20.0	0.50	1.50	Ok
3	TOMADAS BAIXAS	F+N+T	B1	220 V		10	1111	1000	R	1000			1.00	0.50	10.1	2.5	31.0	13.0	1.06	2.06	Ok
TOTAL					38	34	4690	4312	R+S+T	1000	912	2400									

Quadro de Cargas (QD5)

Circuito	Descrição	Esquema	Método de inst.	V (V)	Iluminação (W) 45	Tomadas (W) 100	Tomadas (W) 3160	Pot. total. (VA)	Pot. total. (W)	Fases	Pot. - R (W)	Pot. - S (W)	Pot. - T (W)	FCT	FCA	In' (A)	Seção (mm2)	Ic (A)	Disj (A)	dV parc (%)	dV total (%)	Status
1	ILUMINAÇÃO	F+N	B1	220 V	15			675	675	S		675		1.00	0.50	6.1	1.5	23.0	10.0	1.20	3.18	Ok
	b				8			360	360	S		360			0.65	2.5	1.5	23.0				Ok
	c				7			315	315	S		315			0.57	2.5	1.5	23.0				Ok
2	TOMADAS BAIXAS	F+N+T	B1	220 V		16		1778	1600	T			1600	1.00	0.50	14.1	2.5	31.0	13.0	0.48	2.46	Ok
3	CONDICIONADOR DE AR	F+N+T	B1	220 V			1	3511	3160	S		3160		1.00	0.50	31.9	4	42.0	20.0	1.06	3.05	Ok
4	CONDICIONADOR DE AR	F+N+T	B1	220 V			1	3511	3160	T			3160	1.00	0.50	31.9	4	42.0	20.0	0.84	2.82	Ok
5	CONDICIONADOR DE AR	F+N+T	B1	220 V			1	3511	3160	S		3160		1.00	0.50	31.9	4	42.0	20.0	1.50	3.48	Ok
6	CONDICIONADOR DE AR	F+N+T	B1	220 V			1	3511	3160	T			3160	1.00	0.80	19.9	2.5	31.0	20.0	1.33	3.32	Ok
7	CONDICIONADOR DE AR	F+N+T	B1	220 V			1	3511	3160	R	3160			1.00	0.50	31.9	4	42.0	20.0	0.91	2.89	Ok
8	CONDICIONADOR DE AR	F+N+T	B1	220 V			1	3511	3160	R	3160			1.00	0.50	31.9	4	42.0	20.0	0.87	2.86	Ok
9	TOMADAS MÉDIAS	F+N+T	B1	220 V		8		889	800	R	800			1.00	0.50	8.1	2.5	31.0	13.0	0.65	2.64	Ok
TOTAL					15	24	6	24408	22035	R+S+T	7120	6995	7920									

Quadro de Cargas (QD6)

Circuito	Descrição	Esquema	Método de inst.	V (V)	Iluminação (W) 24	Tomadas (W) 100	Tomadas (W) 3160	Pot. total. (VA)	Pot. total. (W)	Fases	Pot. - R (W)	Pot. - S (W)	Pot. - T (W)	FCT	FCA	In' (A)	Seção (mm2)	Ic (A)	Disj (A)	dV parc (%)	dV total (%)	Status
1	ILUMINAÇÃO	F+N	B1	220 V	6			144	144	R	144			1.00	0.50	1.3	1.5	23.0	10.0	0.20	1.58	Ok
	i				6			144	144	R	144				0.50	1.3	1.5	23.0				Ok
2	TOMADAS BAIXA	F+N+T	B1	220 V		4		444	400	T			400	1.00	0.50	4.0	2.5	31.0	13.0	0.21	1.58	Ok
3	TOMADAS MÉDIAS	F+N+T	B1	220 V		4		444	400	S		400		1.00	0.50	4.0	2.5	31.0	13.0	0.24	1.62	Ok
4	CONDICIONADOR DE AR	F+N+T	B1	220 V			1	3511	3160	T			3160	1.00	0.50	31.9	4	42.0	20.0	1.34	2.72	Ok
5	CONDICIONADOR DE AR	F+N+T	B1	220 V			1	3511	3160	S		3160		1.00	0.50	31.9	4	42.0	20.0	1.36	2.73	Ok
6	CONDICIONADOR DE AR	F+N+T	B1	220 V			1	3511	3160	T			3160	1.00	0.50	31.9	4	42.0	20.0	0.76	2.13	Ok
7	CONDICIONADOR DE AR	F+N+T	B1	220 V			1	3511	3160	S		3160		1.00	0.50	31.9	4	42.0	20.0	0.62	1.99	Ok
8	CONDICIONADOR DE AR	F+N+T	B1	220 V			1	3511	3160	R	3160			1.00	0.50	31.9	4	42.0	20.0	1.30	2.68	Ok
9	CONDICIONADOR DE AR	F+N+T	B1	220 V			1	3511	3160	R	3160			1.00	0.50	31.9	4	42.0	20.0	1.19	2.56	Ok
TOTAL					6	8	6	22100	19904	R+S+T	6464	6720	6720									

Quadro de Cargas (QD7)

Circuito	Descrição	Esquema	Método de inst.	V (V)	Iluminação (W) 24	Tomadas (W) 100	Tomadas (W) 3160	Pot. total. (VA)	Pot. total. (W)	Fases	Pot. - R (W)	Pot. - S (W)	Pot. - T (W)	FCT	FCA	In' (A)	Seção (mm2)	Ic (A)	Disj (A)	dV parc (%)	dV total (%)	Status
1	ILUMINAÇÃO	F+N	B1	220 V	25			600	600	R	600			1.00	0.60	3.6	1.5	23.0	13.0	0.50	3.26	Ok
	aa				1			24	24	R	24				1.00	0.1	1.5	23.0				Ok
	ab				7			168	168	R	168				0.60	1.3	1.5	23.0				Ok
	ac				4			96	96	R	96				0.70	0.6	1.5	23.0				Ok
	s				1			24	24	R	24				1.00	0.1	1.5	23.0				Ok
	t				2			48	48	R	48				0.80	0.3	1.5	23.0				Ok
	u				4			96	96	R	96				0.70	0.6	1.5	23.0				Ok
	v				1			24	24	R	24				1.00	0.1	1.5	23.0				Ok
	w				1			24	24	R	24				1.00	0.1	1.5	23.0				Ok
	x				1			24	24	R	24				1.00	0.1	1.5	23.0				Ok
	y				1			24	24	R	24				1.00	0.1	1.5	23.0				Ok
	z				2			48	48	R	48				0.70	0.3	1.5	23.0				Ok
2	TOMADAS MÉDIAS	F+N+T	B1	220 V		10		1111	1000	T			1000	1.00	0.60	8.4	2.5	31.0	16.0	0.57	3.32	Ok
3	TOMADAS BAIXAS	F+N+T	B1	220 V		10		1111	1000	S		1000		1.00	0.60	8.4	2.5	31.0	16.0	0.32	3.08	Ok
4	CONDICIONADOR DE AR	F+N+T	B1	220 V			1	3511	3160	T			3160	1.00	0.60	26.6	2.5	31.0	16.0	1.66	4.42	Ok
5	CONDICIONADOR DE AR	F+N+T	B1	220 V			1	3511	3160	S		3160		1.00	0.70	22.8	2.5	31.0	20.0	1.17	3.92	Ok
6	CONDICIONADOR DE AR	F+N+T	B1	220 V			1	3511	3160	R	3160			1.00	0.70	22.8	2.5	31.0	20.0	0.79	3.54	Ok
TOTAL					25	20	3	13356	12080	R+S+T	3760	4160	4160									

Quadro de Cargas (QD8)

Circuito	Descrição	Esquema	Método de inst.	V (V)	Pot. total. (VA)	Pot. total. (W)	Fases	Pot. - R (W)	Pot. - S (W)	Pot. - T (W)	FCT	FCA	In' (A)	Seção (mm2)	Ic (A)	Disj (A)	dV parc (%)	dV total (%)	Status
TOTAL					0	0	R+S+T	0	0	0									

Quadro de Cargas (QD11)

Circuito	Descrição	Esquema	Método de inst.	V (V)	Iluminação (W) 24	Tomadas (W) 100	Tomadas (W) 1247	Tomadas (W) 2110	Pot. total. (VA)	Pot. total. (W)	Fases	Pot. - R (W)	Pot. - S (W)	Pot. - T (W)	FCT	FCA	In' (A)	Seção (mm2)	Ic (A)	Disj (A)	dV parc (%)	dV total (%)	Status
1	ILUMINAÇÃO	F+N	B1	220 V	18				432	432	S		432		1.00	0.50	3.9	1.5	23.0	10.0	0.50	2.33	Ok
	j				1				24	24	S		24			1.00	0.1	1.5	23.0				Ok
	k				1				24	24	S		24			1.00	0.1	1.5	23.0				Ok
	l				1				24	24	S		24			1.00	0.1	1.5	23.0				Ok
	m				4				96	96	S		96			0.80	0.5	1.5	23.0				Ok
	n				2				48	48	S		48			1.00	0.2	1.5	23.0				Ok
	o				2				48	48	S		48			1.00	0.2	1.5	23.0				Ok
	p				1				24	24	S		24			1.00	0.1	1.5	23.0				Ok
	q				3				72	72	S		72			1.00	0.3	1.5	23.0				Ok
	r				3				72	72	S		72			1.00	0.3	1.5	23.0				Ok
2	TOMADAS BAIXAS	F+N+T	B1	220 V		16			1778	1600	S		1600		1.00	0.50	16.2	2.5	31.0	13.0	1.70	3.53	Ok
3	TOMADA MÉDIA	F+N+T	B1	220 V		5			556	500	T			500	1.00	0.50	5.1	2.5	31.0	13.0	0.39	2.21	Ok
4	CONDICIONADOR DE AR	F+N+T	B1	220 V			1		1386	1247	T			1247	1.00	0.50	12.6	2.5	31.0	10.0	1.50	3.32	Ok
5	CONDICIONADOR DE AR	F+N+T	B1	220 V				1	2344	2110	R	2110			1.00	0.50	21.3	2.5	31.0	13.0	2.34	4.17	Ok
TOTAL					18	21	1	1	6495	5889	R+S+T	2110	2032	1747									

Quadro de Cargas (QD2)

Circuito	Descrição	Esquema	Método de inst.	V (V)	Iluminação (W) 45	Tomadas (W) 100	Tomadas (W) 600	Tomadas (W) 1247	Pot. total. (VA)	Pot. total. (W)	Fases	Pot. - R (W)	Pot. - S (W)	Pot. - T (W)	FCT	FCA	In' (A)	Seção (mm2)	Ic (A)	Disj (A)	dV parc (%)	dV total (%)	Status
1	ILUMINAÇÃO	F+N	B1	220 V	4				180	180	T			180	1.00	0.65	0.9	1.5	23.0	13.0	0.08	3.03	Ok
	a				1				45	45	T			45		0.80	0.3	1.5	23.0				Ok
	b				2				90	90	T			90		0.80	0.5	1.5	23.0				Ok
	c				1				45	45	T			45		1.00	0.2	1.5	23.0				Ok
2	TOMADAS BAIXAS	F+N+T	B1	220 V		10	2		2444	2200	S		2200		1.00	0.65	10.9	2.5	31.0	20.0	1.02	3.98	Ok
3	TOMADAS MÉDIAS	F+N	B1	220 V					0	0	T				1.00	1.00	0.0	1.5	23.0	20.0		2.95	Ok
4	CONDICIONADOR DE AR	F+N+T	B1	220 V				1	1386	1247	T			1247	1.00	0.65	9.7	2.5	31.0	20.0	0.48	3.43	Ok
5	CONDICIONADOR DE AR	F+N+T	B1	220 V				1	1386	1247	R	1247			1.00	0.65	9.7	2.5	31.0	20.0	0.89	3.84	Ok
6	CONDIOCIONADOR DE AR	F+N+T	B1	220 V				1	1386	1247	R	1247			1.00	0.65	9.7	2.5	31.0	20.0	0.31	3.26	Ok
TOTAL					4	10	2	3	6781	6121	R+S+T	2494	2200	1427									

Quadro de Cargas (QD3)

Circuito	Descrição	Esquema	Método de inst.	V (V)	Iluminação (W) 45	Tomadas (W) 100	Pot. total. (VA)	Pot. total. (W)	Fases	Pot. - R (W)	Pot. - S (W)	Pot. - T (W)	FCT	FCA	In' (A)	Seção (mm2)	Ic (A)	Disj (A)	dV parc (%)	dV total (%)	Status
1	ILUMINAÇÃO	F+N	B1	220 V	11		495	495	S		495		1.00	0.50	4.5	1.5	23.0	10.0	1.16	2.04	Ok
	i				1		45	45	S		45			1.00	0.2	1.5	23.0				Ok
	j				1		45	45	S		45			1.00	0.2	1.5	23.0				Ok
	k				4		180	180	S		180			1.00	0.8	1.5	23.0				Ok
	l				1		45	45	S		45			0.70	0.3	1.5	23.0				Ok
	m				4		180	180	S		180			1.00	0.8	1.5	23.0				Ok
2	TOMADA MÉDIA	F+N+T	B1	220 V		11	1222	1100	R	1100			1.00	0.50	11.1	2.5	31.0	13.0	1.54	2.42	Ok
TOTAL					11	11	1717	1595	R+S+T	1100	495	0									

Quadro de Cargas (QD4)

Circuito	Descrição	Esquema	Método de inst.	V (V)	Iluminação (W) 45	Tomadas (W) 100	Tomadas (W) 2110	Tomadas (W) 3160	Pot. total. (VA)	Pot. total. (W)	Fases	Pot. - R (W)	Pot. - S (W)	Pot. - T (W)	FCT	FCA	In' (A)	Seção (mm2)	Ic (A)	Disj (A)	dV parc (%)	dV total (%)	Status
1	ILUMINAÇÃO	F+N	B1	220 V	7				315	315	T			315	1.00	0.52	2.8	1.5	23.0	10.0	1.18	3.95	Ok
	d				2				90	90	T			90		0.52	0.8	1.5	23.0				Ok
	e				5				225	225	T			225		0.65	1.6	1.5	23.0				Ok
2	TOMADAS BAIXAS	F+N+T	B1	220 V		8			889	800	T			800	1.00	0.52	4.0	2.5	31.0	16.0	1.30	4.07	Ok
3	CONDICIONADOR DE AR	F+N+T	B1	220 V				1	3511	3160	S		3160		1.00	0.52	30.7	6	54.0	16.0	2.84	5.61	Ok
4	CONDICIONADOR DE AR	F+N+T	B1	220 V			1		2344	2110	R	2110			1.00	0.52	20.5	4	42.0	16.0	2.60	5.37	Ok
TOTAL					7	8	1	1	7059	6385	R+S+T	2110	3160	1115									

Quadro de Cargas (QD5)

Circuito	Descrição	Esquema	Método de inst.	V (V)	Iluminação (W) 45	Tomadas (W) 100	Tomadas (W) 3160	Pot. total. (VA)	Pot. total. (W)	Fases	Pot. - R (W)	Pot. - S (W)	Pot. - T (W)	FCT	FCA	In' (A)	Seção (mm2)	Ic (A)	Disj (A)	dV parc (%)	dV total (%)	Status
1	ILUMINAÇÃO	F+N	B1	220 V	37			1665	1665	S		1665		1.00	0.65	8.2	1.5	23.0	13.0	2.33	3.50	Ok
	p				12			540	540	S		540			0.65	3.8	1.5	23.0				Ok
	q				7			315	315	S		315			0.65	2.2	1.5	23.0				Ok
	r				7			315	315	S		315			0.65	2.2	1.5	23.0				Ok
	s				11			495	495	S		495			1.00	2.3	1.5	23.0				Ok
2	TOMADAS BAIXAS	F+N+T	B1	220 V		14		1556	1400	T			1400	1.00	0.65	5.1	2.5	31.0	20.0	0.60	1.78	Ok
3	TOMADAS MÉDIAS	F+N+T	B1	220 V		6		667	600	T			600	1.00	0.65	3.0	2.5	31.0	20.0	0.38	1.56	Ok
4	CONDICIONADOR DE AR	F+N+T	B1	220 V			1	3511	3160	S		3160		1.00	0.80	19.9	2.5	31.0	20.0	2.06	3.24	Ok
5	CONDICIONADOR DE AR	F+N+T	B1	220 V			1	3511	3160	T			3160	1.00	1.00	16.0	2.5	31.0	25.0	0.89	2.07	Ok
6	CONDICIONADOR DE AR	F+N+T	B1	220 V			1	3511	3160	S		3160		1.00	0.80	19.9	2.5	31.0	20.0	1.50	2.68	Ok
7	CONDICIONADOR DE AR	F+N+T	B1	220 V			1	3511	3160	T			3160	1.00	0.65	24.6	2.5	31.0	20.0	3.09	4.26	Ok
8	CONDICIONADOR DE AR	F+N+T	B1	220 V			1	3511	3160	R	3160			1.00	0.65	24.6	2.5	31.0	20.0	3.09	4.27	Ok
9	CONDICIONADOR DE AR	F+N+T	B1	220 V			1	3511	3160	R	3160			1.00	0.65	24.6	2.5	31.0	20.0	2.88	4.06	Ok
10	CONDICIONADOR DE AR	F+N+T	B1	220 V			1	3511	3160	R	3160			1.00	1.00	16.0	2.5	31.0	25.0	3.38	4.56	Ok
TOTAL					37	20	7	28465	25785	R+S+T	9480	7985	8320									

Quadro de Cargas (QD6PV1)

Circuito	Descrição	Esquema	Método de inst.	V (V)	Iluminação (W) 45	Tomadas (W) 100	Tomadas (W) 3160	Pot. total. (VA)	Pot. total. (W)	Fases	Pot. - R (W)	Pot. - S (W)	Pot. - T (W)	FCT	FCA	In' (A)	Seção (mm2)	Ic (A)	Disj (A)	dV parc (%)	dV total (%)	Status
1	ILUMINAÇÃO	F+N	B1	220 V	8			360	360	S		360		1.00	0.50	3.3	1.5	23.0	10.0	1.56	4.93	Ok
	f				8			360	360	S		360			0.80	2.0	1.5	23.0				Ok
2	TOMADAS BAIXAS	F+N+T	B1	220 V		26		2889	2600	T			2600	1.00	0.50	26.3	4	42.0	16.0	2.60	5.98	Ok
3	CONDICIONADOR DE AR	F+N+T	B1	220 V			1	3511	3160	S		3160		1.00	0.50	31.9	4	42.0	20.0	3.51	6.89	Ok
4	CONDICIONADOR DE AR	F+N+T	B1	220 V			1	3511	3160	T			3160	1.00	0.50	31.9	4	42.0	20.0	3.41	6.79	Ok
5	CONDICIONADOR DE AR	F+N+T	B1	220 V			1	3511	3160	R	3160			1.00	0.50	31.9	4	42.0	20.0	3.04	6.42	Ok
6	CONDICIONADOR DE AR	F+N+T	B1	220 V			1	3511	3160	R	3160			1.00	0.50	31.9	4	42.0	20.0	2.91	6.29	Ok
TOTAL					8	26	4	17293	15600	R+S+T	6320	3520	5760									

Quadro de Cargas (QD7)

Circuito	Descrição	Esquema	Método de inst.	V (V)	Iluminação (W) 45	Tomadas (W) 100	Tomadas (W) 3160	Pot. total. (VA)	Pot. total. (W)	Fases	Pot. - R (W)	Pot. - S (W)	Pot. - T (W)	FCT	FCA	In' (A)	Seção (mm2)	Ic (A)	Disj (A)	dV parc (%)	dV total (%)	Status
1	ILUMINAÇÃO	F+N	B1	220 V	18			810	810	R	810			1.00	0.52	3.0	1.5	23.0	10.0	1.01	2.55	Ok
	g				6			270	270	R	270				0.80	1.5	1.5	23.0				Ok
	h				4			180	180	R	180				0.52	1.6	1.5	23.0				Ok
	o				8			360	360	R	360				0.65	2.5	1.5	23.0				Ok
2	TOMADAS BAIXAS	F+N+T	B1	220 V		16		1778	1600	T			1600	1.00	0.52	11.2	2.5	31.0	16.0	1.23	2.76	Ok
3	TOMADAS MÉDIAS	F+N+T	B1	220 V		2		222	200	S		200		1.00	0.54	1.9	2.5	31.0	16.0	0.21	1.74	Ok
4	CONDICIONADOR DE AR	3F+N	B1	380 / 220 V				0	0	R+S+T				1.00	1.00	0.0	1.5	20.0	16.0		1.53	Ok
5	CONDICIONADOR DE AR	F+N+T	B1	220 V			1	3511	3160	S		3160		1.00	0.54	29.6	2.5	31.0	16.0	3.46	4.99	Ok
6	CONDICIONADOR DE AR	F+N+T	B1	220 V			1	3511	3160	T			3160	1.00	0.54	29.6	2.5	31.0	16.0	3.95	5.48	Ok
7	CONDICIONADOR DE AR	F+N+T	B1	220 V			1	3511	3160	R	3160			1.00	0.54	29.6	2.5	31.0	16.0	3.53	5.06	Ok
TOTAL					18	18	3	13343	12090	R+S+T	3970	3360	4760									

Quadro de Demanda (QM1)

Tipo de carga	Potência instalada (kVA)	Fator de demanda (%)	Demanda (kVA)
Iluminação e TUG's (Casas e Apartamentos)	31.68	24	7.60
Uso específico	119.08	100	119.08
		TOTAL	126.68

QM1

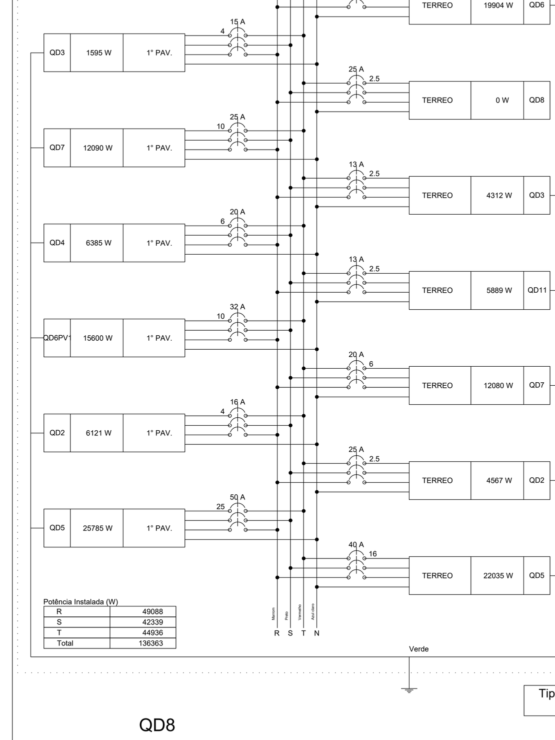

Quadro de Demanda (QD8)

Tipo de carga	Potência instalada (kVA)	Fator de demanda (%)	Demanda (kVA)
		TOTAL	0.00

QD8

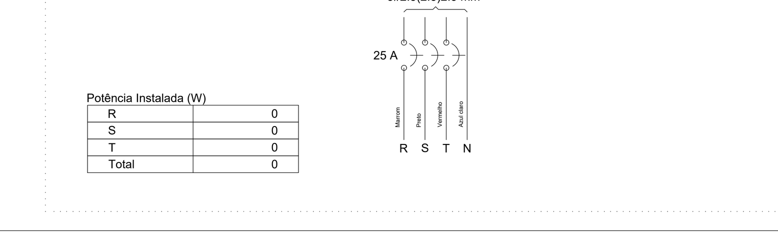

Quadro de Demanda (AL1)

Tipo de carga	Potência instalada (kVA)	Fator de demanda (%)	Demanda (kVA)
Iluminação e TUG's (Casas e Apartamentos)	31.68	24	7.60
Uso específico	119.08	100	119.08
		TOTAL	126.68

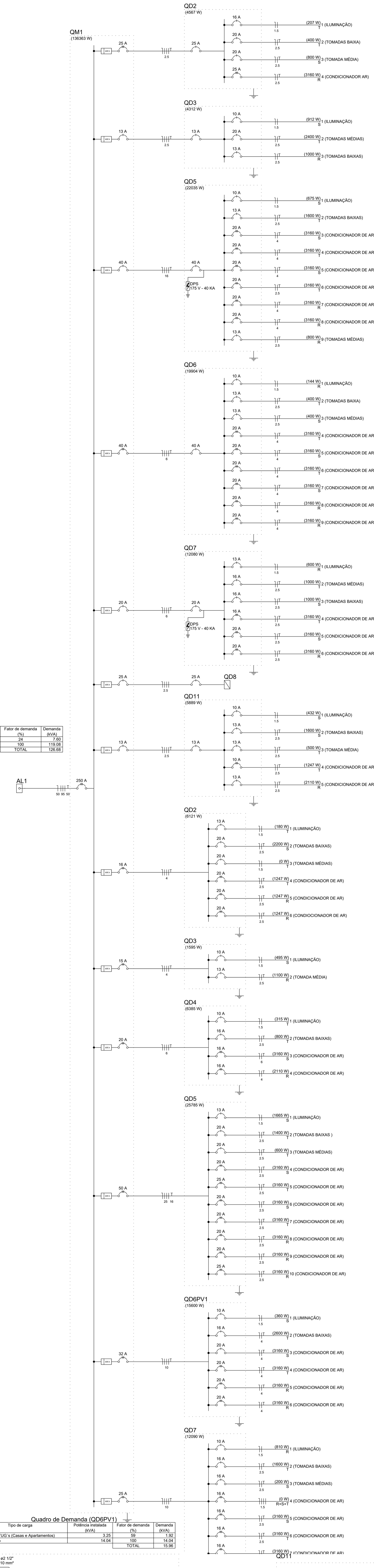

Quadro de Demanda (QD6PV1)

Tipo de carga	Potência instalada (kVA)	Fator de demanda (%)	Demanda (kVA)
Iluminação e TUG's (Casas e Apartamentos)	3.25	59	1.92
Uso específico	14.04	100	14.04
		TOTAL	15.96

QD6PV1

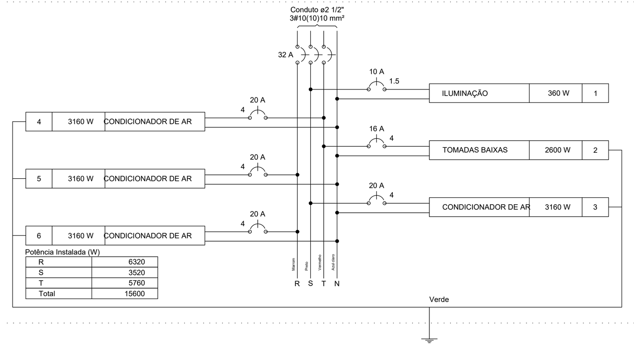

Quadro de Demanda (QD11)

Tipo de carga	Potência instalada (kVA)	Fator de demanda (%)	Demanda (kVA)
Iluminação e TUG's (Casas e Apartamentos)	2.77	66	1.83
Uso específico	3.73	100	3.73
		TOTAL	5.56

QD11

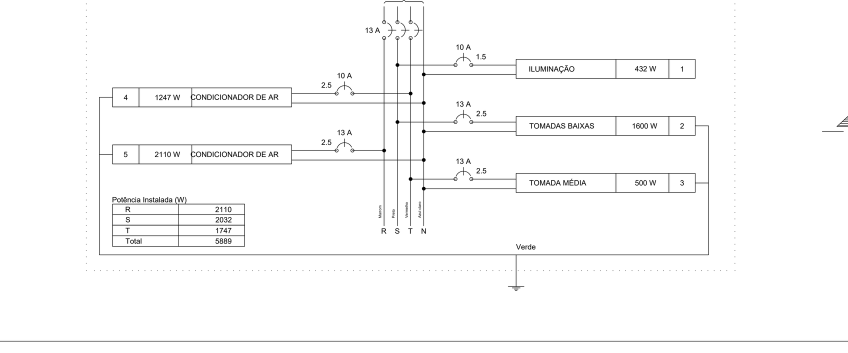

Quadro de Demanda (QD7)

Tipo de carga	Potência instalada (kVA)	Fator de demanda (%)	Demanda (kVA)
Iluminação e TUG's (Casas e Apartamentos)	2.82	66	1.86
Uso específico	10.53	100	10.53
		TOTAL	12.40

QD7

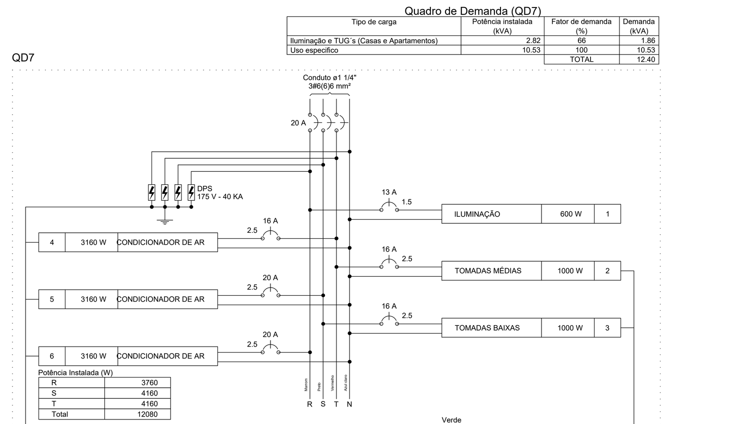

Quadro de Demanda (QD7)

Tipo de carga	Potência instalada (kVA)	Fator de demanda (%)	Demanda (kVA)
Iluminação e TUG's (Casas e Apartamentos)	2.81	66	1.85
Uso específico	10.53	100	10.53
		TOTAL	12.39

QD7

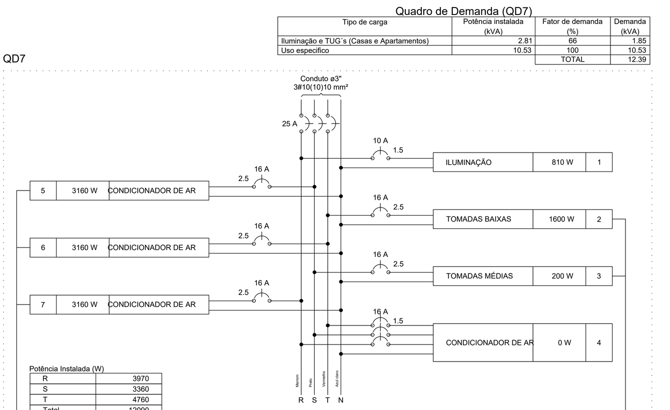

Quadro de Demanda (QD2)

Tipo de carga	Potência instalada (kVA)	Fator de demanda (%)	Demanda (kVA)
Iluminação e TUG's (Casas e Apartamentos)	1.54	75	1.16
Uso específico	3.51	100	3.51
		TOTAL	4.67

QD2

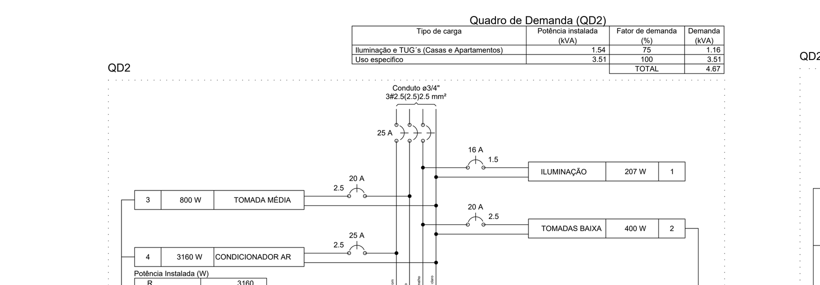

Quadro de Demanda (QD2)

Tipo de carga	Potência instalada (kVA)	Fator de demanda (%)	Demanda (kVA)
Iluminação e TUG's (Casas e Apartamentos)	2.62	66	1.73
Uso específico	4.16	100	4.16
		TOTAL	5.89

QD2

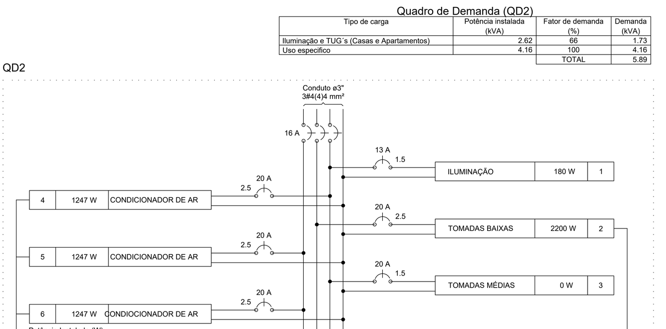

Quadro de Demanda (QD3)

Tipo de carga	Potência instalada (kVA)	Fator de demanda (%)	Demanda (kVA)
Iluminação e TUG's (Casas e Apartamentos)	4.69	52	2.44
		TOTAL	2.44

QD3

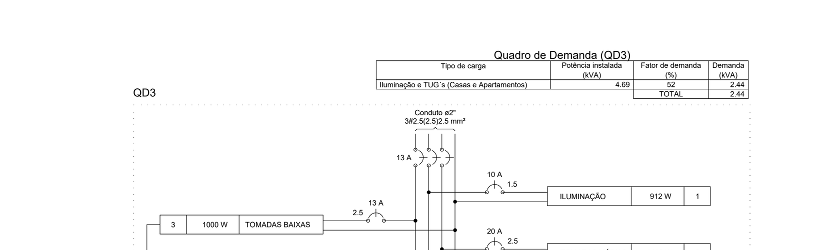

Quadro de Demanda (QD3)

Tipo de carga	Potência instalada (kVA)	Fator de demanda (%)	Demanda (kVA)
Iluminação e TUG's (Casas e Apartamentos)	1.72	75	1.29
		TOTAL	1.29

QD3

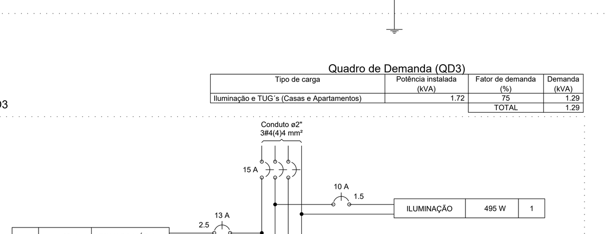

Quadro de Demanda (QD6)

Tipo de carga	Potência instalada (kVA)	Fator de demanda (%)	Demanda (kVA)
Iluminação e TUG's (Casas e Apartamentos)	1.03	75	0.77
Uso específico	21.07	100	21.07
		TOTAL	21.84

QD6

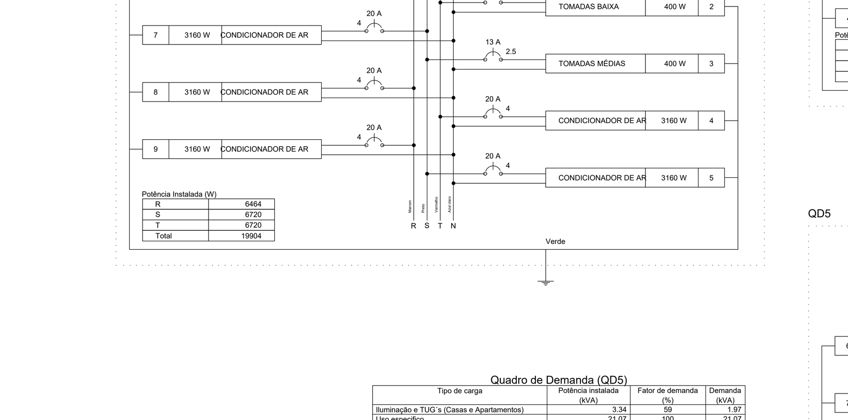

Quadro de Demanda (QD4)

Tipo de carga	Potência instalada (kVA)	Fator de demanda (%)	Demanda (kVA)
Iluminação e TUG's (Casas e Apartamentos)	1.20	75	0.90
Uso específico	5.86	100	5.86
		TOTAL	6.76

QD4

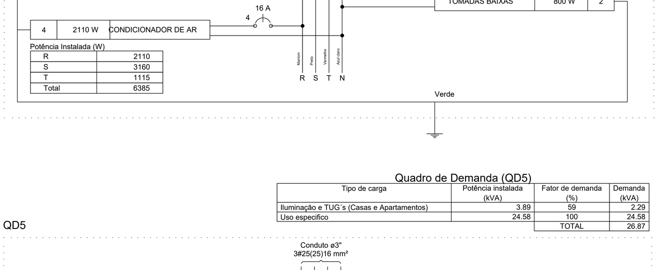

Quadro de Demanda (QD5)

Tipo de carga	Potência instalada (kVA)	Fator de demanda (%)	Demanda (kVA)
Iluminação e TUG's (Casas e Apartamentos)	3.34	59	1.97
Uso específico	21.07	100	21.07
		TOTAL	23.04

QD5

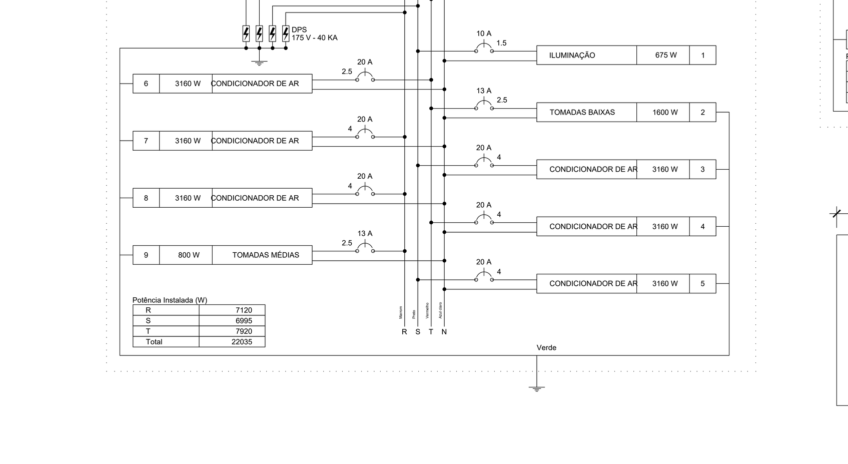

Quadro de Demanda (QD5)

Tipo de carga	Potência instalada (kVA)	Fator de demanda (%)	Demanda (kVA)
Iluminação e TUG's (Casas e Apartamentos)	3.89	59	2.29
Uso específico	24.58	100	24.58
		TOTAL	26.87

QD5

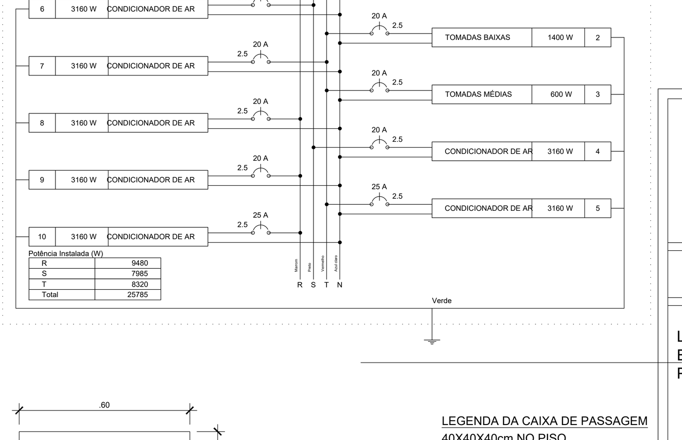

ESQUEMA GENÉRICO P/ MONTAGEM DOS QUADROS

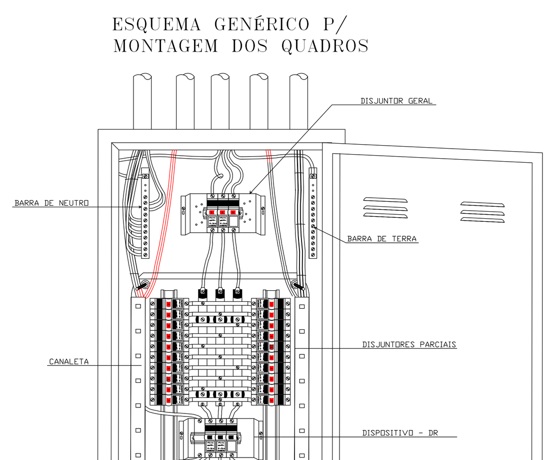

TABELA — CONVERSÃO DE DIÂMETRO NOMINAIS

POLEGADAS	MILÍMETROS
1/2	15
3/4	20
1	25
1 1/4	32
1 1/2	40
2	50
2 1/2	60
3	75
4	100

NOTAS

1 - VER SEÇÃO DE CABOS NOS QUADROS DE CARGA

2 - A SEÇÃO NOMINAL DE CABOS ESTÁ INDICADA EM mm2

3- ELETRODUTO NÃO INDICADO EM PLANTA DEVE SER Ø 3/4".

4- TODAS AS TOMADAS RECEBEM FIO TERRA E TERÃO 3 PINOS- 2P+T-TIPO UNIVERSAL

5- USAR DISJUNTORES CURVA "B" NOS CIRCUITOS C/ CARACTERÍSTICA RESISTIVAS E CURVA "C" NOS CIRCUITOS COM CARACTERÍSTICAS INDUTIVAS.

6- OS DISJUNTORES DIFERENCIAIS RESIDUAIS DEVEM TER SENSIBILIDADE = 30 mA

7- OS QUADROS DE DISTRIBUIÇÃO DEVEM TER GRAU DE PROTEÇÃO IP 40

8- DEVE SER OBSERVADO O SEGUINTE CRITÉRIO DE CORES NA IDENTIFICAÇÃO DOS CONDUTORES:
- FASES: VERMELHO, PRETO E BRANCO
- NEUTRO: AZUL CLARO
- PROTEÇÃO: VERDE

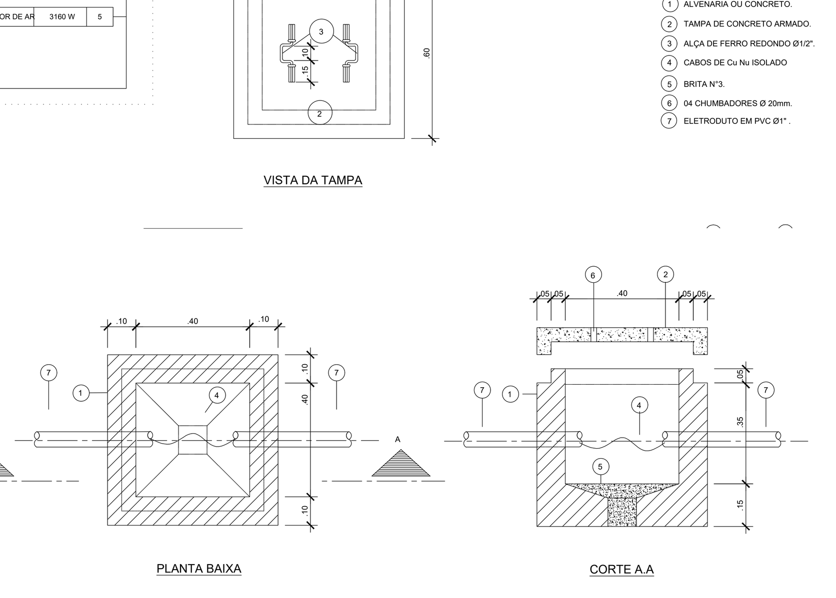

LEGENDA DA CAIXA DE PASSAGEM 40X40X40cm NO PISO.

1. ALVENARIA OU CONCRETO.
2. TAMPA DE CONCRETO ARMADO.
3. ALÇA DE FERRO REDONDO Ø1/2".
4. CABOS DE Cu Nu ISOLADO
5. BRITA N°3.
6. 04 CHUMBADORES Ø 20mm.
7. ELETRODUTO EM PVC Ø1".

DETALHE DA CAIXA DE PASSAGEM 40X40X40cm NO PISO.
ESCALA: 1/10

PROJETO ELÉTRICO
ESPORTE PAV. SUPERIOR
SESC - CENTRO DE ATIVIDADES

QUADRA 502 NORTE, AVENIDA LO 16, 21 - PLANO DIRETOR NORTE, PALMAS-TO

CONTEÚDO DA PRANCHA:
LEGENDAS
ESPECIFICAÇÕES DE DETALHES
PLANTA CHAVE

QUADRO DE ÁREAS:
VER PROJETO DE ARQUITETURA

APROVAÇÕES:

Sesc Fecomércio Senac

SC ARQUITETURA 63 3212 1008

PROPRIETÁRIO:
SERVIÇO SOCIAL DO COMÉRCIO – SESC, ADMINISTRAÇÃO REGIONAL NO ESTADO DO TOCANTINS
CNPJ: 03.779.012/0001-54

AUTOR DO PROJETO:
NELIANE ORNELAS
ELETROTÉCNICA NELIANE ORNELAS MARINHO QUEIROZ ORNELAS
CRT nº: 69736839249

ESCALA:	DATA:	PRANCHA:
INDICADA	OUTUBRO - 2023	2/3
DESENHO: 63 3212 1008	MUNICÍPIO: PALMAS	UF: TO